PUNDMANN

THERM BOILER

BETRIEBSHANDBUCH

ELECTRO | AIR | FLOW | AIR / FLOW | TOWER

Boiler

BY PUNDMANN

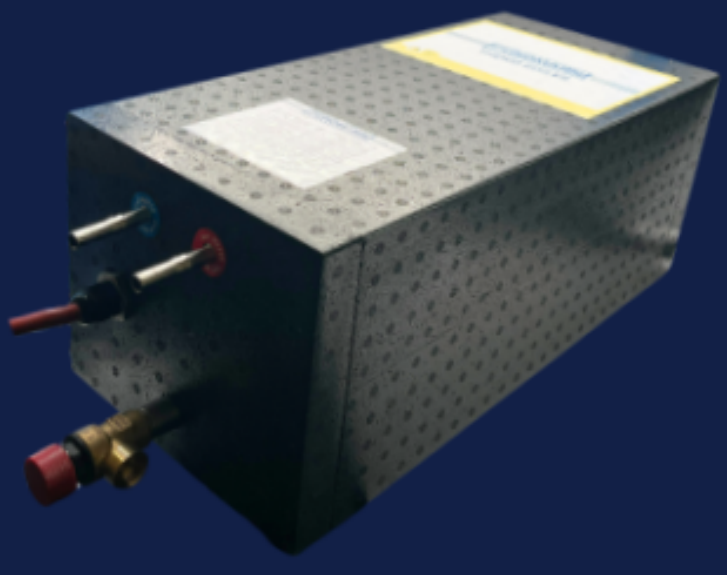

WWW.PUNDMANN.DE

PUNDMANN IST EINE MARKE VON

Pundmann Sp. z o.o. · Bytomska 49 · 42-674 Karchowice, PL
contact@pundmann.de · www.pundmann.de

1 Inhalt

1 **Art der Verwendung** 3
2 **Informationen zur Dokumentation** 3
2.1 Symbolik 3
2.2 Haftung und Gewährleistung 3
2.3 Konformitätserklärungen 3
3 **Sicherheitsregeln** 4
3.1 Allgemeine Sicherheitsregeln 4
3.2 Spezielle Sicherheitsregeln für den Boiler 4
3.3 Nutzung 4
4 **Transport und Verpackung** 4
4.1 Transport 4
4.2 Verpackung 4
5 **Leistungsbeschreibung** 5
5.1.1 PUNDMANN ELECTRO 5
5.1.2 PUNDMANN AIR 6
5.1.3 PUNDMANN FLOW, AIR & FLOW 7
5.1.4 PUNDMANN TOWER 8
6 **Elektrischer Anschluss** 9
7 **Einbauanleitung** 10
7.1 Einbaulage 10
7.2 Überdrucksicherung, Sicherheitsventil 10
7.3 Anschluss 11
7.4 Inbetriebnahme 11
7.5 Elektrische Heizfunktion 11
7.6 Wassererwärmung über Standheizung 12
7.7 Aufheizung mittels Motor-Kühlflüssigkeit 12
7.8 Entleeren des Boilers 12
8 **Zubehör** 13
9 **Garantie** 13

1 Art der Verwendung

Herzlichen Dank, dass Sie sich für ein Pundmann Produkt entschieden haben.

THERM Boiler sind entwickelt und gebaut worden für den Einsatz im mobilen Bereich.

2 Informationen zur Dokumentation

Dieses Handbuch beschreibt die Installation und Verwendung des Boilers und dient als Informationsquelle während des Betriebs.

Die Kenntnis aller darin enthaltenen Informationen und Sicherheitshinweise ist Voraussetzung für eine sichere und langfristige Nutzung des Gerätes.

Darüber hinaus sind die örtlichen und allgemeinen Sicherheitsvorschriften zu beachten, die in dem Bereich gelten, in dem das Gerät verwendet wird.

Die Bedienungsanleitung ist im Lieferumfang der Ausrüstung enthalten und sollte in der Nähe des Boilers aufbewahrt werden.

2.1 Symbolik

HINWEIS Dieses Symbol weist auf Informationen hin, die, wenn sie ignoriert werden, zu Fehlfunktionen und/oder Ausfällen des Geräts führen können.

WARNUNG Weist auf Informationen hin, die bei Nichtbeachtung zu einem Unfall und/oder einer Verletzung des Benutzers führen können. Seien Sie besonders vorsichtig.

TIPP Weist auf die Richtlinien und Informationen hin, die zu befolgen sind, um einen effizienten und störungsfreien Betrieb des Geräts zu gewährleisten.

2.2 Haftung und Gewährleistung

Alle in diesem Handbuch enthaltenen Informationen und Tipps wurden in Übereinstimmung mit den geltenden Vorschriften und unserem Wissen entwickelt.

Bei Sonderbestellungen oder fehlenden Komponenten auf dem Markt kann sich der Leistungsumfang ändern.

Bei Fragen wenden Sie sich bitte an den Hersteller.

TIPP Bitte lesen Sie dieses Dokument, bevor Sie den Boiler zum ersten Mal verwenden.

Der Hersteller haftet nicht für Schäden, die durch Nichtbeachtung der Anweisungen verursacht werden. Die Anweisungen sollten sich immer in der Nähe des Boilers befinden. Wir behalten uns das Recht vor, das Produkt im Rahmen der Leistungsverbesserung weiterzuentwickeln und technische Änderungen vorzunehmen.

2.3 Konformitätserklärungen

Der PUNDMANN THERM Boiler wird gemäß folgenden europäischen Normen hergestellt: EN13445:2014; EN 60335-1; EN 60335-2-21; EN 55014; DVGW W270 Arbeitsblatt; KTW-Richtlinien.

3 Sicherheitsregeln

Dieses Kapitel gibt einen Überblick über Sicherheitsprobleme. Schützen Sie sich selbst und Ihren Boiler.

3.1 Allgemeine Sicherheitsregeln

Das Gerät wird in Übereinstimmung mit den geltenden Richtlinien und Normen auf der Grundlage der entsprechenden Berechnungen hergestellt. Es ist dem Benutzer untersagt, Änderungen am Gerät vorzunehmen, mit Ausnahme derjenigen, die vom Händler oder vom Hersteller akzeptiert wurden.

3.2 Spezielle Sicherheitsregeln für den Boiler

Die Informationen über die Sicherheit des Boilerbetriebs beziehen sich auf die Richtlinien der Europäischen Union, die zum Zeitpunkt der Herstellung des Geräts in Kraft waren.

WARNUNG

Der Boiler ist nicht für eine andere als die in diesem Handbuch genannte Anwendung bestimmt. Der Hersteller und/oder sein Bevollmächtigter haften nicht für Schäden, die durch unsachgemäßen Gebrauch des Geräts verursacht werden. Schäden, die durch unsachgemäßen Gebrauch verursacht werden, liegen in der alleinigen Verantwortung des Benutzers.

3.3 Nutzung

Der Boiler wird nur für die Warmwasserbereitung verwendet. Die Wassertemperatur kann mit Zusatzgeräten, Sensoren und passendem Zubehör geregelt werden.

WARNUNG

Der Boiler darf nicht ohne vorheriges Lesen dieser Anleitung und nicht von Minderjährigen betrieben werden. Es ist notwendig, die Anweisungen vor der Installation und Verwendung zu lesen.

4 Transport und Verpackung

4.1 Transport

Lieferungen sollten überprüft werden, sobald sie eingegangen sind. Es ist notwendig, die Vollständigkeit zu überprüfen und mögliche Mängel und/oder Transportschäden zu überprüfen.

Bei äußerlich sichtbaren Transportschäden wird die Lieferung nicht oder unter Vorbehalt angenommen. Das Ausmaß und die Art des Schadens sollten in den Versanddokumenten / im Beschwerdeprotokoll des Spediteurs beschrieben und eine Beschwerde eingereicht werden.

Nachdem Sie einen Mangel festgestellt haben, sollten Sie sofort eine Reklamation einreichen. Der Zeitpunkt der Einreichung einer Reklamation ist wichtig.

4.2 Verpackung

TIPP

Entsorgen Sie die Geräteverpackung nicht. Möglicherweise benötigen Sie sie für die Lagerung oder den Rückversand im Falle einer Reklamation oder Rücksendung.

Wenn Sie die Verpackung entsorgen möchten, beachten Sie bitte die in Ihrem Land geltenden gesetzlichen Bestimmungen.

5 Leistungsbeschreibung

5.1 Beschreibung und Abmessungen

5.1.1 PUNDMANN ELECTRO

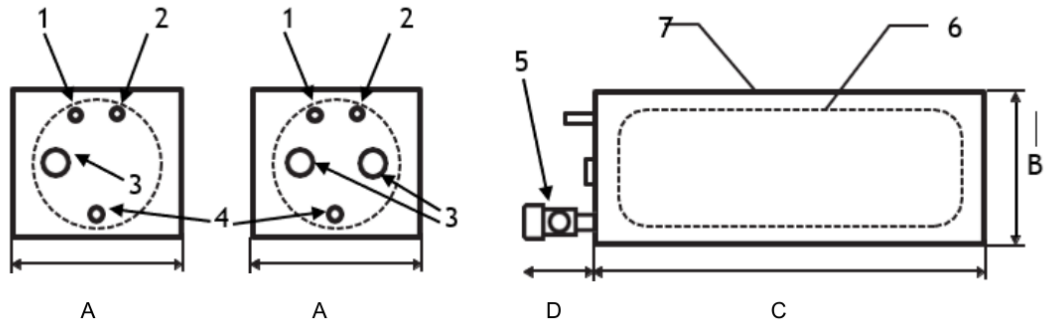

1. Kaltwasser
2. Warmwasser
3. 3/4" Muffe für elektrische Heizung
4. 1/2" Ablass-/Sicherheitsventil-Anschluss
5. Sicherheitsventil
6. Edelstahlboiler
7. Isolierung

FASSUNGS-VERMÖGEN [LITER]	ABMESSUNGEN [MM]				TANKMATERIAL	ISOLATIONS-MATERIAL	BETRIEBSDRUCK	VERBINDUNGSART
	A	B	C	D				
3	228	200	220	90	AISI 304/316	EPP	2,3 bar	Φ10/JG
6	228	200	370	90				
9	228	200	500	90				
15	228	200	780	90				

5.1.2 PUNDMANN AIR

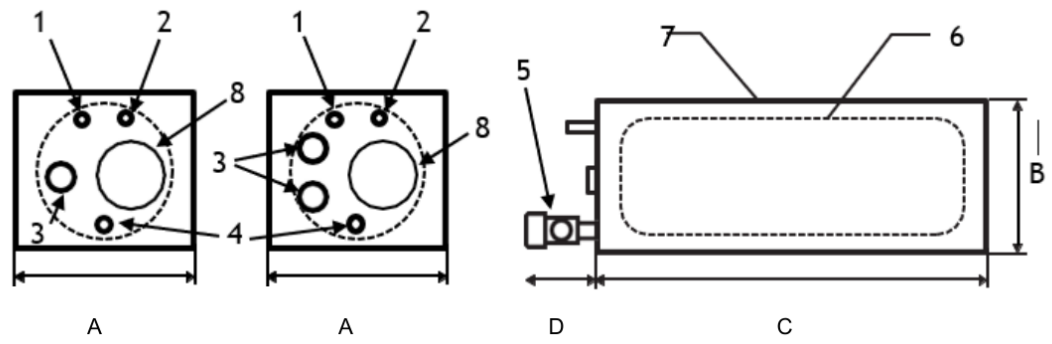

1. Kaltwasser
2. Warmwasser
3. 3/4" Muffe für elektrische Heizung
4. 1/2" Ablass-/Sicherheitsventil-Anschluss
5. Sicherheitsventil
6. Edelstahlboiler
7. Isolierung
8. Heißluftdurchführung

FASSUNGS-VERMÖGEN [LITER]	ABMESSUNGEN [MM]				TANKMATERIAL	ISOLATIONS-MATERIAL	BETRIEBSDRUCK	VERBINDUNGSART
	A	B	C	D				
3	228	200	230	90	AISI 304/316	EPP	2,3 bar	Φ10/JG
6	228	200	378	90				
9	228	200	517	90				
15	228	200	840	90				

5.1.3 PUNDMANN FLOW, AIR & FLOW

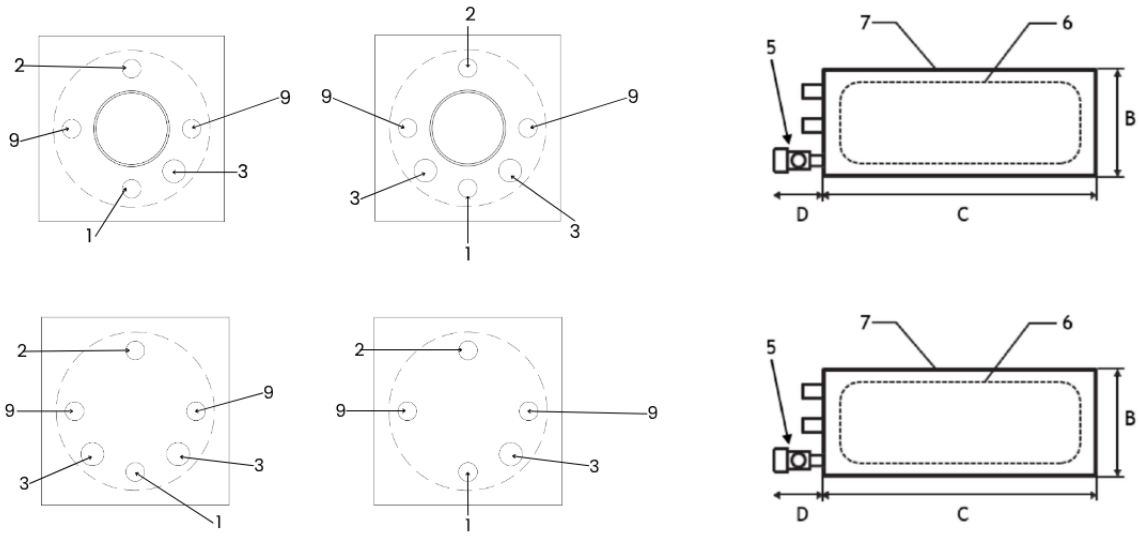

1. Kaltwasser
2. Warmwasser
3. 3/4" Muffe für elektrische Heizung
4. Ablass-/Sicherheitsventil-Anschluss
5. Sicherheitsventil
6. Edelstahlboiler
7. EPP-Isolierung
8. Heißluftkanal
9. Einlass/Auslass des Heizmediums (z. B. Kühlmittelanschluss oder Fußbodenheizung)

FASSUNGS-VERMÖGEN [LITER]	ABMESSUNGEN [MM]				BOILER-MATERIAL	ISOLATIONS-MATERIAL	BETRIEBSDRUCK	ANSCHLÜSSE
	A	B	C	D				
6	260	260	230	85				
6 *	260	260	230	85				
9	260	260	310	85				
10 *	260	260	355	85				
20	260	260	620	85	AISI 304/316	EPP	6,0 bar	1/2"
20 *	260	260	620	85				
30	260	260	920	85				
40	260	260	1200	85				
50	260	260	1450	85				

5.1.4 PUNDMANN TOWER

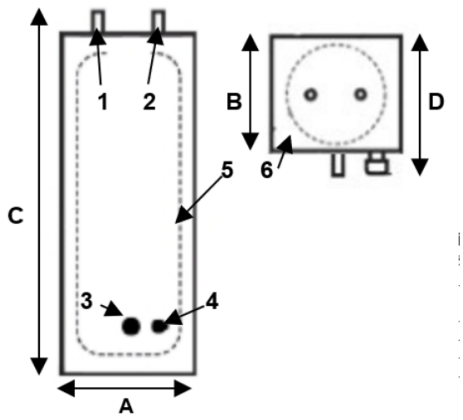

1. Kalter Speisewasserhahn (Einlauf)
2. Heißwasseranschluss (Auslass)
3. 3/4" Muffe für elektrische Heizung
4. 1/2" Ablass-/Sicherheitsventilzapfen
5. Edelstahlboiler
6. Isolierung

FASSUNGS-VERMÖGEN [LITER]	ABMESSUNGEN [MM]				TANKMATERIAL	ISOLATIONS-MATERIAL	BETRIEBSDRUCK	VERBINDUNGSART
	A	B	C	D				
6	228	200	410	280	AISI 304/316	EPP	2,3 bar	Φ10/JG
9	228	200	550	280				

6 Elektrischer Anschluss

6.1 DC / Gleichstrom



6.2 AC / Wechselspannung



6.3 Anschlussbeispiel PUNDMANN boilerCONTROL

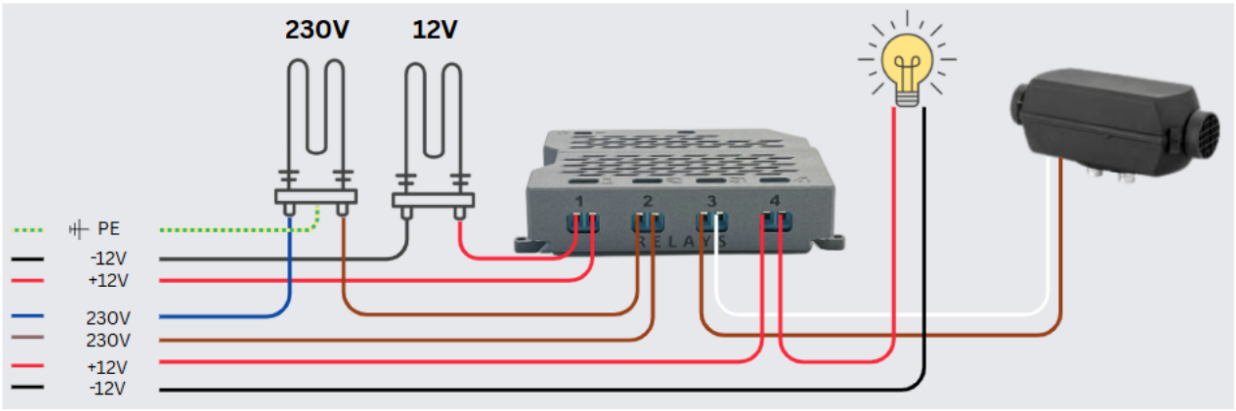

Weitere Informationen zum Pundmann boilerCONTROL finden Sie unter https://manuals.pundmann.de/

7 Einbauanleitung

7.1 Einbaulage

Der Boiler sollte nur horizontal (außer beim Modell Pundmann Tower) und in einer solchen Position montiert werden, dass sich das Ablass-/Sicherheitsventil unten befindet.

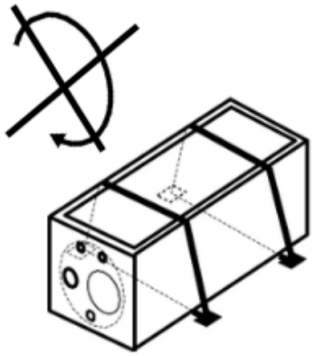

Die Montage des Boilers erfolgt mit den im Set enthaltenen Kabelbindern (2 Stück) und Montagewinkeln mit einem Loch von Ø5 mm (4 Stück).

7.2 Überdrucksicherung, Sicherheitsventil

Der Boiler ist serienmäßig mit einem Sicherheitsventil ausgestattet. An das Sicherheitsventil kann eine Wasserablaufleitung angeschlossen werden, um im Falle einer Auslösung das austretende Wasser (oder Dampf) gezielt abzuführen. Das Ventil hat eine Werkseinstellung, die nicht geändert werden kann. Der Wert seiner Einstellung befindet sich auf dem Knopf und hängt vom Typ des Boilers ab. Der Betriebsdruckwert ist auf dem Typenschild des Boilers angegeben und darf nicht überschritten werden. Reduzieren Sie ggf. den Wasserdruck an der Pumpe oder mit Hilfe eines Druckreglers, der im PUNDMANN Zubehör erhältlich ist.

7.3 Anschluss

Dank ihrer universellen Bauweise ermöglichen die Wasseranschlüsse den Einsatz von flexiblen Schläuchen mit einem Innendurchmesser von 10 mm oder von Schnellkupplungen namhafter Hersteller wie z. B. John Guest. Unabhängig von der Art sollten die anzuschließenden Armaturen und Leitungen einem Druck von mindestens dem Öffnungsdruck des Sicherheitsventils des verwendeten Boilers standhalten und gegen Temperaturschwankungen, Vibrationen, Stöße, Korrosion und wechselnde Witterungsbedingungen beständig sein.

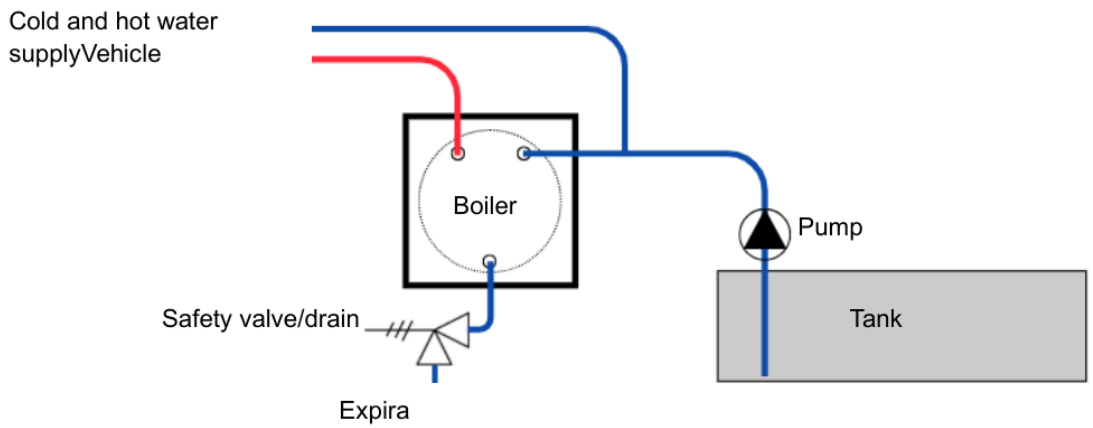

WARNUNG

Auf Betriebstemperatur erhitztes Wasser muss mit kaltem Wasser gemischt werden. Hierzu bietet sich der thermostatische Pundmann Temperaturbegrenzer an. Bitte unbedingt beachten, da ansonsten Verbrühungsgefahr bestehen kann!

7.4 Inbetriebnahme

Ist der Boiler elektrisch und wasserseitig angeschlossen, kann die Brauchwasserpumpe gestartet werden. Öffnen Sie eine Heißwasser-Entnahmestelle. Der Boiler ist vollständig gefüllt und entlüftet, wenn Wasser aus dem Heißwasserhahn austritt. Schalten Sie die Elektroheizung nicht ein, ohne ihn zuvor mit Wasser gefüllt zu haben.

7.5 Elektrische Heizfunktion

Die primäre Wärmequelle ist der eingebaute Elektroheizstab (oder 2 Heizstäbe), in den ein Thermostat eingebaut ist. Bei Erreichen der Betriebstemperatur schaltet sich die Heizung ab und bei entsprechender Abkühlung automatisch wieder an.

7.6 Wassererwärmung über Standheizung

Die Boiler AIR und AIR&FLOW können mit den üblichen Lufterhitzern, z. B. Autoterm, beheizt werden. Bei der Installation sollten für diesen Zweck geeignete Materialien und Befestigungselemente verwendet werden, und es sollten geeignete Abstände eingehalten werden, z. B. ein Mindestabstand von 1 m zwischen der Wärmequelle (Standheizung) und dem Boiler unter Verwendung eines Bypasses gemäß dem untenstehenden Diagramm.

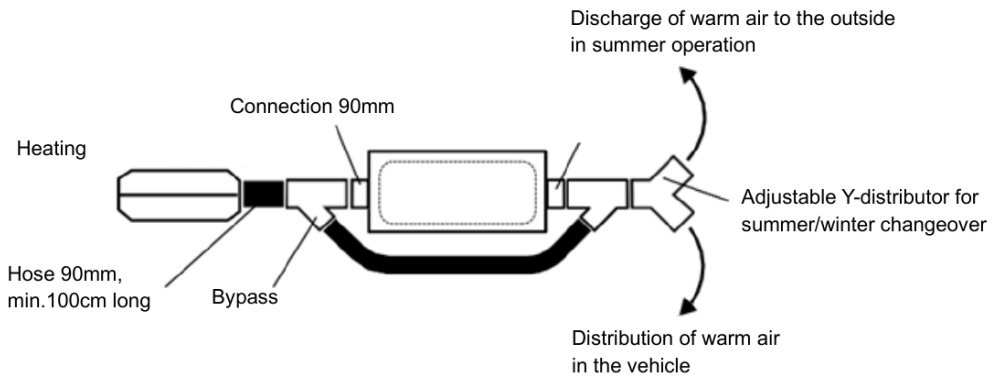

7.7 Aufheizung mittels Motor-Kühlflüssigkeit

Die Boiler FLOW und AIR&FLOW können mit dem Motorkühlmittel des Fahrzeugs beheizt werden. Bei der Installation müssen für diesen Zweck geeignete Materialien und Befestigungselemente verwendet werden, die der Temperatur und dem Druck des Kühlsystems des Fahrzeugs standhalten.

7.8 Entleeren des Boilers

Wenn der Boiler längere Zeit nicht benutzt wird (z. B. Winterpause), oder wenn der Boiler Frost ausgesetzt sein könnte, sollte der Boiler entleert werden. Der Boiler sollte erst entleert werden, nachdem er abgekühlt und vom Stromnetz getrennt wurde. Er wird über das optional erhältliche Entleerventil oder das Sicherheitsventil entleert. Hierzu drehen Sie das Sicherheitsventil, bis Sie feststellen, dass das Wasser entweicht. Sollte das Sicherheitsventil „umschnappen“, drehen Sie erneut bis kurz vor diesen Punkt. Halten Sie diese Stellung, bis der Boiler entleert ist.

Während des Entleerens sollten Sie einen beliebigen Wasserhahn öffnen, ansonsten entsteht ein Vakuum, welches die Entleerung verhindert.

WARNUNG

Wenn die Temperatur unter 0 °C sinkt und das Wasser gefriert, kann es zu irreversiblen Schäden am Boiler kommen. Frostschäden sind kein Reklamationsgrund.

8 Zubehör

Die Boiler-Installation kann mit Zubehör erweitert werden, das auf unserer Website www.pundmann.de erhältlich ist.

Neben zusätzlichem Montagematerial, Temperatursensoren, Installationszubehör etc. ist es möglich, die elektrische Heizung, das Sicherheitsventil, das Ablassventil oder die Isolierung selbst zu ändern bzw. auszutauschen.



9 Garantie

Zwei Jahre Herstellergarantie, gerechnet ab dem Zeitpunkt der Lieferung. Jegliche Schäden, die durch Einfrieren oder Verkalken des Boilers verursacht werden, sowie sonstige Schäden, die z. B. durch Modifikationen des Gerätes und Bedienungsfehler verursacht werden, sind von der Haftung des Herstellers ausgeschlossen. Der Austausch der Heizung oder Isolierung durch den Benutzer ist in begründeten Fällen akzeptabel und beendet nicht die Garantiezeit. Im Falle eines Mangels muss unverzüglich eine Reklamation eingereicht werden, ergänzt durch die erforderlichen Unterlagen, wie z. B. Kaufbeleg etc.

Karchowice, den 02.05.2025

Jan-Felix Nagel

Jan-Felix Nagel
Geschäftsführer und Inhaber